Электронный расцепитель

Ток для корпуса в Амперах (AF)			600					
Тип			HiBS600NE		HiBL600NE		HiBX600NE	
Количество полюсов			3	4	3	4	3	4
Внешний вид								
Класс IP			IP20					
Категория			A					
Износостойкость	Число рабочих циклов	В час	120					
		Механический	20,000					
		Электр-кий на AC415 В	5,000					
Номинальный ток (A)			302 - 600 (630)[2]		302 - 600 (630)[2]		302 - 600 (630)[2]	
Номин. напряж-е прочности изоляции (В) Ui			750					
Номинальное рабочее напряжение (В) Ue			690					
Номин. выдерживаемое импульсное напряжение (кВ) Uimp			8					
Предельная отключающая способность Icu (кА rms) KS C 8321 IEC 60947-2 NEMA AB-1		Ics=(% Icu)	100		100		100	
		AC660 В	22		35		60	
		AC600 В	35		42		65	
		AC480/500 В	50		50		100	
		AC440/460 В	65		85		100	
		AC380/415 В	65		85		130	
		AC220/240 В	100		125		150	
		DC250 В	–		–		–	
		DC125 В	–		–		–	
Защитные характе-ристики	Расц-е с дл. задержкой	Регулируемое	15-ступенчатое		15-ступенчатое		15-ступенчатое	
	Расц-е с корот. задержкой	Регулируемое	2-4-6-8-10×I1		2-4-6-8-10×I1		2-4-6-8-10×I1	
	Мгновенное расцепление	Фиксированное	–		–		–	
		Регулируемое	3-6-8-10-11×Ict		3-6-8-10-11×Ict		3-6-8-10-11×Ict	
	Расц-е при коротком замыкании на землю		○		○		○	
	Плавное изменение I^2T		⊙		⊙		⊙	
	Предупр. сигнал светод-да перед расц-ем		⊙		⊙		⊙	
Механизм	Термомагнитный		–		–		–	
	Электронный		⊙		⊙		⊙	
Подсоединение и монтаж	Подсоеди-нение	Винтовой вывод	⊙		⊙		⊙	
		Расширитель полюсов (TBB)	○		○		○	
	Втычной монтаж	Со стороны линии и нагрузки	○	–	○	–	○	–
		Только со стороны линии	○	–	○	–	○	–
Принадлеж-ности[1]	Независимый расцепитель SHT		○		○		○	
	Устр. расц-я при пониж. напр-ии UVT		○		○		○	
	Дополнительный контакт AUX		○		○		○	
	Контакт инд-ции авар. отключ-я ALT		○		○		○	
	Рукоятка управления	Устанавливаемая на выключателе (TFG)	○		○		○	
		Устанавливаемая на щите (TFH)	○		○		○	
	Удлинитель рукоятки (THA)		⊙		⊙		⊙	
	Межполюсный разде литель (TQQ)		⊙		⊙		⊙	
	Крышка разъемов (TCF)		○		○		○	
	Расширитель полюсов (TBB)		○		○		○	
Габаритные размеры (мм) 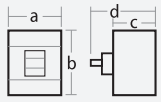		a	140	210	140	210	140	210
		b	255		255		255	
		c	122		122		122	
		d	159		159		159	
Вес (кг) (Стандартный тип)			8.1	10.3	8.1	10.3	8.1	10.3
Стр. с указанием характеристик и размеров			Страница 78		Страница 78		Страница 78	

※ - 2-х полюсные выключатели идентичны 3-х полюсным, отличие заключается в отсутствии выводов среднего полюса

- Наша продукция рассчитана на стандартную частоту 50/60Гц. Тем не менее, электронные корпусные выключатели могут быть адаптированы в зависимости от регионов и стран, где они будут использоваться.

- **1)** Подробности и не упомянутые принадлежности смотрите на стр. 32-48.

- **2)** 630 А не является стандартом для HIBS600NE, HiBL600NE и HiBX600NE и применяется по специальному запросу

Для корпусных выключателей электронного типа от 400AF до 1200AF

Расположение внутренних и внешних принадлежностей

Установка внутренних принадлежностей

- Принадлежности кассетного типа легко устанавливаются и снимаются.
- Положение принадлежностей может быть различным для разных корпусов.

Установка внешних принадлежностей

- Внешние принадлежности обеспечивают безопасность эксплуатации и простоту технического обслуживания корпусных выключателей.

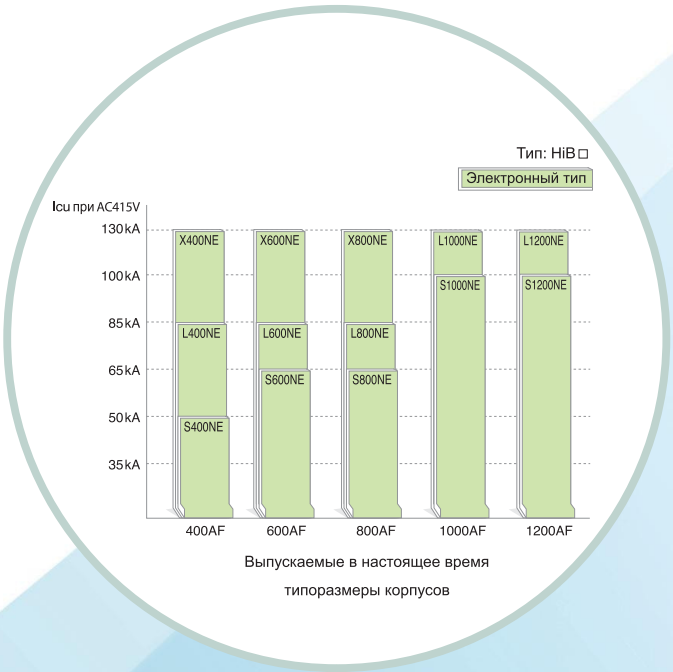

Выпускаемые в настоящее время типоразмеры корпусов









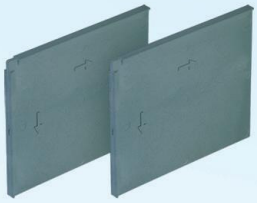

Межполюсный разделитель [TQQ]

Вставляемое монтажное основание [TDM]

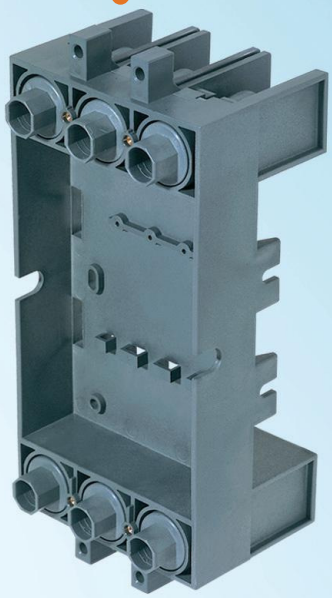

Крышка разъемов [TCF]









Удлинитель рукоятки [THA]

Дополнительный контакт [AUX]





Контакт индикации аварийного отключения [ALT]

Крышка разъемов [TCF]



Межполюсный разделитель [TQQ]

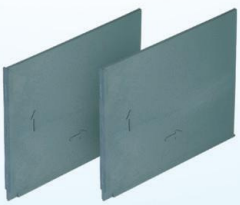

Функции защиты блоков расцепления (400/600/800/1000/1200AF)

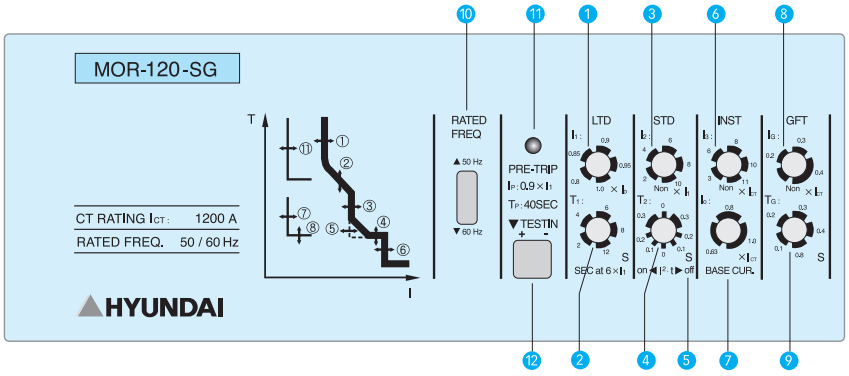

1. Порог. зн-е для защиты с длит. временем выдержки (LTD)
2. Время выдержки для защ-ы с длит. врем. выдержки (LTD)
3. Порог. зн-е для защиты с кратковрем. выдержкой (STD)
4. Время выдер. для защ-ы с кратковрем. выдержкой (STD)
5. Переключательль характеристики тока I^2t для защиты с кратковременной выдержкой (STD)
6. Пороговое зн-е для защит мгновенного действия (INST)
7. Пороговое значение базового тока (Io)
8. Пороговое значение от короткого замыкания (GFT)
9. Время выдержки для защиты от кор. замыкания (GFT)
10. Переключатель частоты (50 ↔ 60 Гц)
11. Индикатор перегрузки
12. Контрольный разъем

Диапазон регулируемого тока (400/600AF)

		ICT = 400A	MOR-40-SG										
Номин. ток (LTD)	Диапазон регулировки	I1 Порог / Io Порог	0.8	0.85	0.9	0.95	1.0	Ir Порог / Io Порог	0.8	0.85	0.9	0.95	1.0
		0.63	200	215	225	240	250	0.63	302	320	340	360	380
		0.8	255	270	290	300	320	0.8	385	410	430	455	480
		1.0	320	340	360	380	400	1.0	480	510	540	570	600
Д-н знач. тока для кратковр. выдержки		2-4-6-8-10 X I1											
Д-н знач. тока для мгнов. отключения		3-6-8-10-11 X ICT											
Д-н знач. тока д/откл. при кор. замыкании на землю		0.2-0.3-0.4 X ICT											
Диапазон регулировки нагрузки		0.9 X I1											

Процедура настройки

ICT			400A	
❼	0.63	0.8	1.0	
Io	BASE CUR. = 1.0 x 400 (ICT) = 400A			
❶	0.8	0.85	0.9	0.95	1.0
I1	LTD = 0.9 x 400 (Io) = 360A				
❸	2	4	6	8	10
I2	STD = 6 x 360 (I1) = 2160A				
❻	3	6	8	10	11
I3	INST = 8 x 400 (ICT) = 3200A				
❽		0.2	0.3	0.4	
IG	GFT = 0.3 x 400 (ICT) = 120A				

ICT			600A	
❼	0.63	0.8	1.0	
Io	BASE CUR. = 1.0 x 600 (ICT) = 600A			
❶	0.8	0.85	0.9	0.95	1.0
I1	LTD = 0.9 x 600 (Io) = 540A				
❸	2	4	6	8	10
I2	STD = 6 x 540 (I1) = 3240A				
❻	3	6	8	10	11
I3	INST = 8 x 600 (ICT) = 4800A				
❽		0.2	0.3	0.4	
IG	GFT = 0.3 x 600 (ICT) = 180A				

Конфигурация регулируемых блоков расцепления корпусных выключателей

Электронный тип (тип NE)

Диапазон регулируемого тока (800/1000/1200AF)

		I_{CT}=800A	MOR-80-SG																
Номин. ток (LTD)	Диапазон регулировки	I_1 Порог / I_O Порог	0.8	0.85	0.9	0.95	1.0	I_1 Порог / I_O Порог	0.8	0.85	0.9	0.95	1.0	I_1 Порог / I_O Порог	0.8	0.85	0.9	0.95	1.0
		0.63	405	430	455	480	505	0.63	505	535	565	600	630	0.63	605	645	680	720	755
		0.8	510	545	575	610	640	0.8	640	680	720	760	800	0.8	770	815	865	910	960
		1.0	640	680	720	760	800	1.0	800	850	900	950	1000	1.0	960	1020	1080	1140	1200
Д-н знач. тока для кратковр. выдержки			2-4-6-8-10 X I_1																
Д-н знач. тока для мгнов. отключения			3-6-8-10-11 X I_{CT}																
Д-н знач. тока д/откл. при кор. замыкании на землю			0.2-0.3-0.4 X I_{CT}																
Диапазон регулировки нагрузки			0.9 X I_1																

Процедура настройки

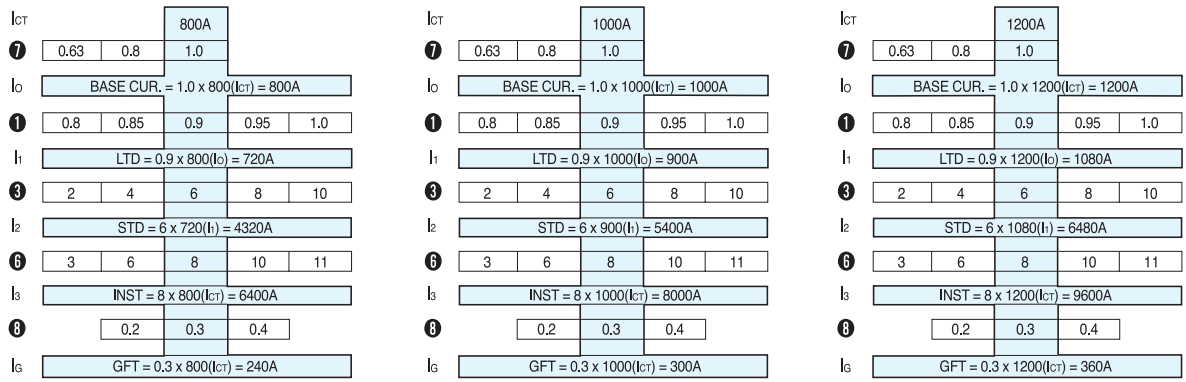

Кривые характеристики и габаритные размеры | Электронный тип



- *HiBS600NE*
- *HiBL600NE*
- *HiBX600NE*

Кривые хар-ки завис-ти тока от времени / 302 - 600A

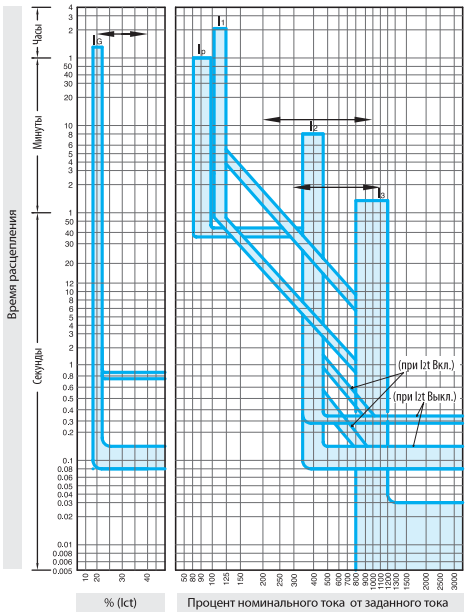

Характеристики сверхтока

Ном. ток трансф-ра (A): (I_{CT})	600
Задаваемый ном. ток (A): (I_1) (регулируемый)	302, 320, 340, 360, 380, 385, 410, 430, 455, 480, 510, 540, 570, 600
Задав. зн-е времени для длит. выд-ки времени расц-ия (S): (T_1)	Регул-мый 2, 4, 6, 8 12 сек. для (I_1)x600% тока Допуск ±20%
Задав. зн-е тока для расц-ия с кратковр-ой выдержкой (A): (I2)	Регул-мый (I_1)x200, 400, 600, 800, 1000% Допуск ±15%
Задав. зн-е времени для расц-ия с кратковр-ой выдержкой (S): (T_2)	Регул-мый 0.1, 0.2, 0.3 сек. характеристики для определенного времени расцепления. Д-н расц-ия находится в пред. м/у зн-ми
Задав. значение тока для мгновенного расцепления (A):(I_3)	(зад. вр. -20 мс) и (зад. время +50 мс) Регул-мый (I_{CT})x300, 600, 800, 1000, 1100%
Задав. зн-е тока для расц-ия при коротком замыкании на землю (A): (I_3)	Допуск ±20% Регул-мый (I_{CT})x0.1, 0.2, 0.3, 0.4
Задав. зн-е времени для расц-ия при коротком замыкании на землю (S): (T_G)	Допуск ±15% Регул-мый 0.1, 0.2, 0.3, 0.4, 0.8 сек. хар-ки для определенного времени расцепления. Д-н расц-ия находится в пред. м/у зн-ми (зад. вр. -20 мс) и (зад. время +50 мс)
Задаваемое зн-е тока для PTA (A): $(I_P)^{Опция}$	(I_1)x90% Допуск ±10%
Задаваемое значение времени для PTA (S): $(T_P)^{Опция}$	Хар-ки опр. времени расцепления 40 сек. Допуск ±10%

※ "_"Обозначает настройку по умолчанию. При необходимости измените настройку в соответствии с "таблицей регулировки"

Габаритные размеры

(Ед. изм.: мм)

Подключение с передней стороны

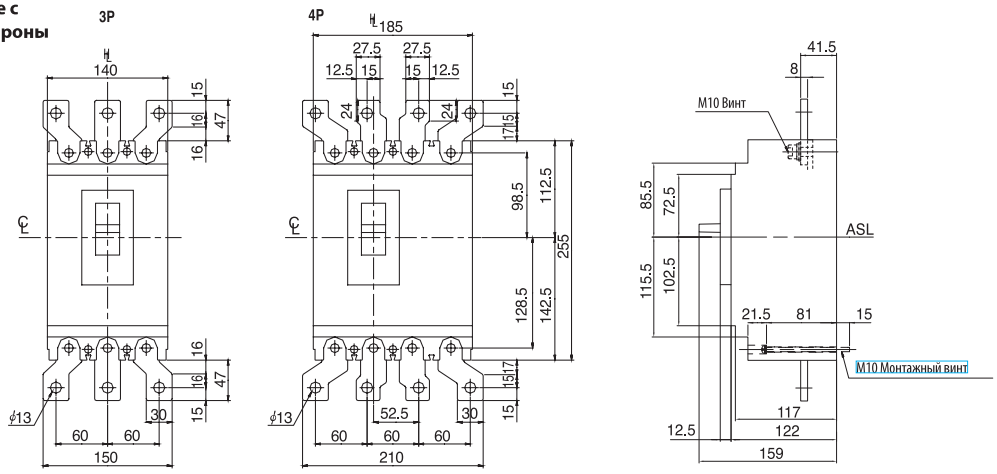

Схема сверления

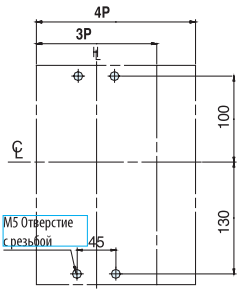

Установочные отверстия в панели

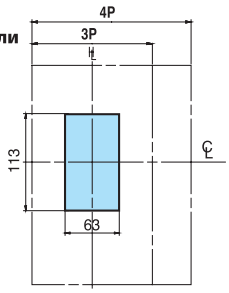

Подготовка проводника

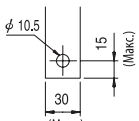

Детальный вид клемм

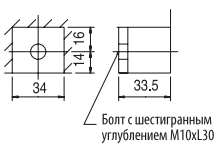

※ ℄: Центральная линия ⊢⊣: Осевая линия рукоятки корпуса • Размеры выреза в щите даны с допуском 1,5 мм вокруг накладки рукоятки.

Габаритные размеры

(Ед. изм.: мм)

Втычной

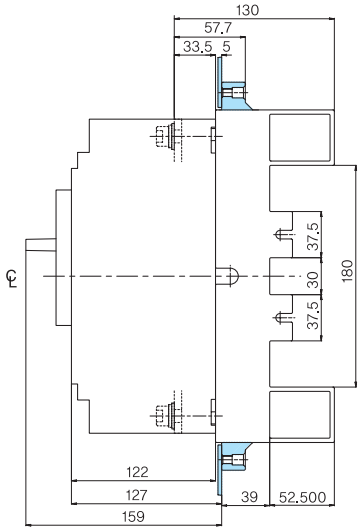

Монтажный блок

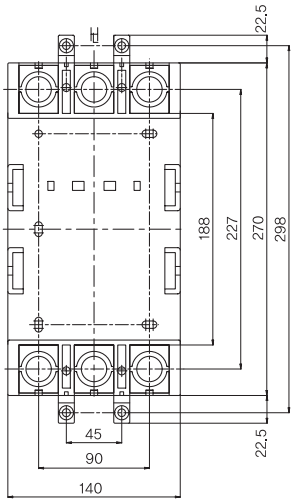

Установочные отверстия в панели

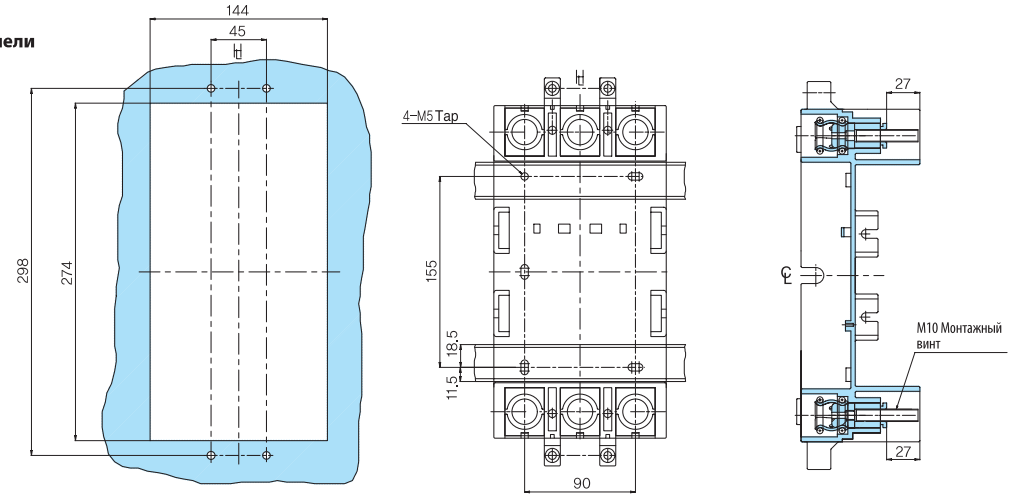

※ ℄: Центральная линия ⊬: Осевая линия рукоятки корпуса

Комбинация внутренних принадлежностей

Число полюсов	AUX Допол. контакт	ALT Контакт индикации авар. откл-я	SHT Независимый расцепитель	UVT Уст-во расц-ия при пониж. напр-ии	AUX ALT	AUX SHT	AUX UVT	ALT SHT	ALT UVT	AUX ALT SHT	AUX ALT UVT
3											

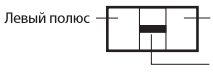

※ - AXT эквивалентно использованию AUX и ALT.