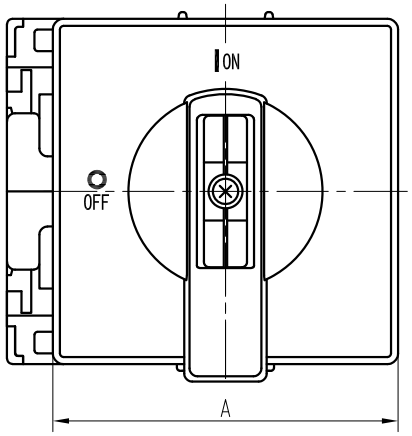

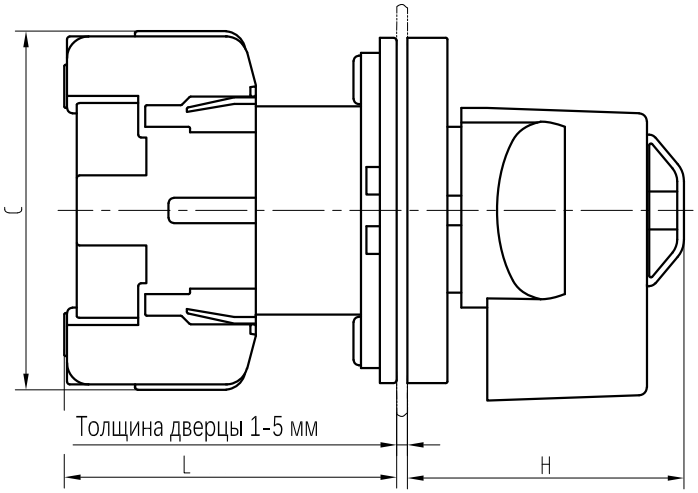

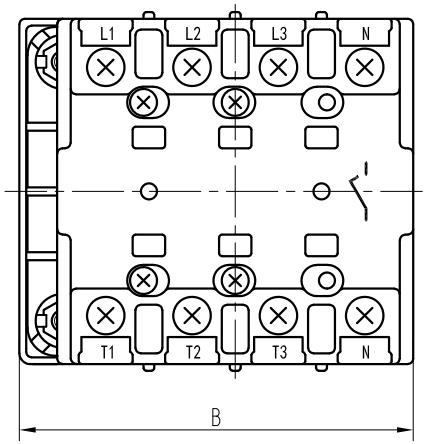

Монтажные размеры

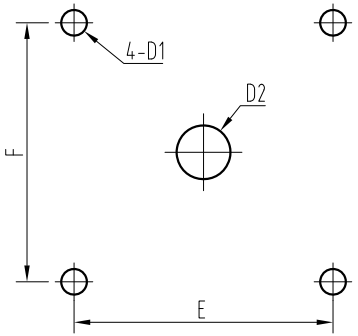

№	Тип	Габаритные размеры, мм					Монтажные размеры, мм			
		A	B	C	L	H	E	F	D1	D2
1	MSD25	64	67.5	54	61	58	48	48	ϕ5	ϕ10
2	MSD32	64	67.5	54	61	58	48	48	ϕ5	ϕ10
3	MSD40	64	74	64	67	58	48	48	ϕ5	ϕ10
4	MSD63	64	74	64	67	58	48	48	ϕ5	ϕ10
5	MSD80	64	92	80	82	58	48	48	ϕ5	ϕ10
6	MSD100	64	92	80	82	58	48	48	ϕ5	ϕ10
7	MSD125	88	151	108	96.5	58	68	68	ϕ6	ϕ15
8	MSD175	88	151	108	96.5	58	68	68	ϕ6	ϕ15

Mark	Number of locations	Change the file number	sign	Date
devise		standardization		
proofread		Validation		
Audit		Approve		
Craft		Date		

Pattern marking				weight	proportion
S	A	B			1:1
How	total	P.	total		

Systeme Electric

Выключатель-Разъединитель

MSDxx460R