PCE Техническая спецификация

Артикул	**2511-os**
Название	**Розетка кабельная 16A/250V/2P+E/IP54 с крышкой, корпус оранжевый, крышка и маркер черные**
Описание	Розетка кабельная Серия Taurus 2 корпус - резина, цвет оранжевый/крышка и маркер черные Материал: TPE/PA6 16A/250V/2P+E/IP54
GTIN (EAN)	9003399472411
Страна происхождения	Австрия
Таможенный номер	85366990
Масса нетто	0.092 кг
Количество в упаковке	20
ETIM 9.0	EC001327
Модель	Розетка Schuko
Заземление	Да
Материал	TPE/PA6
Степень защиты (IP)	IP54
Подключение	Прямое
Тип подключения	Винтовой
Цвет	Оранжевый
Количество полюсов	3
Номинальное напряжение	250 V
Сила тока	16 A
Для эксплуатации в тяжелых условиях согласно требованиям VDE	Да
Ø кабеля	6-13 мм
Сечение провода	1-2,5 мм^2
Усилие затягивания винтов контактов	80 Nсм
Усилие затягивания винтов корпуса	110 Nсм
Усилие затягивания кабельного ввода	110 Nсм
Монтажная длина	30 mm
Длина зачистки	7 mm
Температура окружающей среды	-25 —40°C

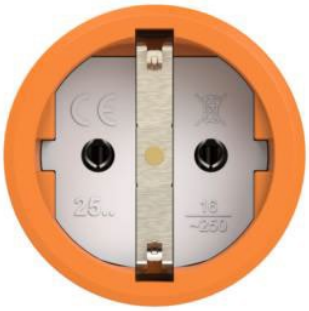

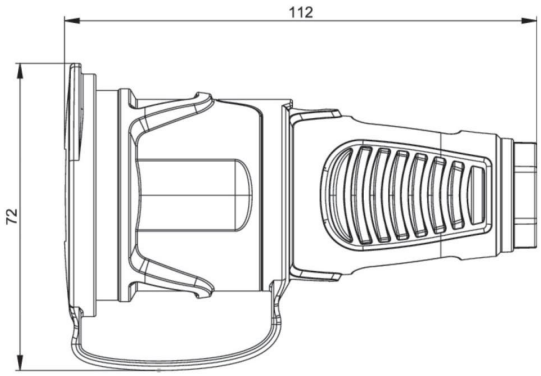

https://www.pcelectric.at/shop/en/?func=detail&artnr=2511-os

*) The IK-test is not part of the IEC 60309 standard for industrial plugs and socket-outlets or the IEC 60884 standard for household plugs and socket-outlets. PC Electric GmbH has therefore tested the IK-codes of these products in accordance with IEC 62262 and according to the test method of IEC 60068-2-75 Eh, with conditioning for 48 hours at 40°C and a relative humidity of 95%.