SNN – узкие, нормальные, низкие R1694 ... 1.

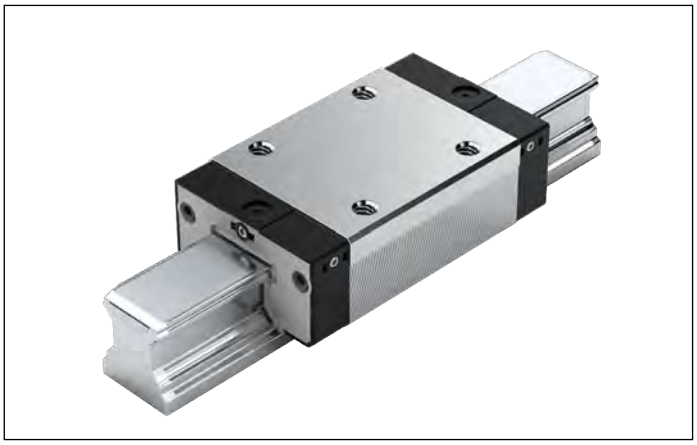

Динамические значения

Скорость: v_{max} = 3 м/с

Ускорение: a_{max} = 250 м/с^2

(Если $F_{comb} > 2{,}8 \cdot F_{pr}$: a_{max} = 50 м/с^2)

Указание по смазке

- Без первичного заполнения смазкой

Указание

Подходит для всех направляющих рельсов SNS/SNO.

Опции и номера заказов

Типоразмер	Шариковая каретка с типоразмером	Класс предварительного натяга		Класс точности		Уплотнение для шариковой каретки без шариковой цепи	
		C0	C1	N	H	SS	LS
20	R1694 8	9	1	4	3	10	11
25[1)]	R1694 2	9	1	4	3	10	11
Пример:	R1694 8		1		3	10	

1) Шариковая каретка BSHP

Пример заказа

Опции:

- Шариковая каретка SNN
- Типоразмер 20
- Класс предварительного натяга C1
- Класс точности H
- Со стандартным уплотнением, без шариковой цепи

Номер заказа: R1694 813 10

Классы предварительного натяга

C0 = без предварительного натяга (зазор)
C1 = легкий предварительный натяг

Уплотнения

SS = стандартное уплотнение
LS = легкоходовое уплотнение

Пояснение

Цифры серого цвета
= не предпочтительный вариант/комбинация (частично более продолжительные сроки поставки)

Шариковые каретки SNN

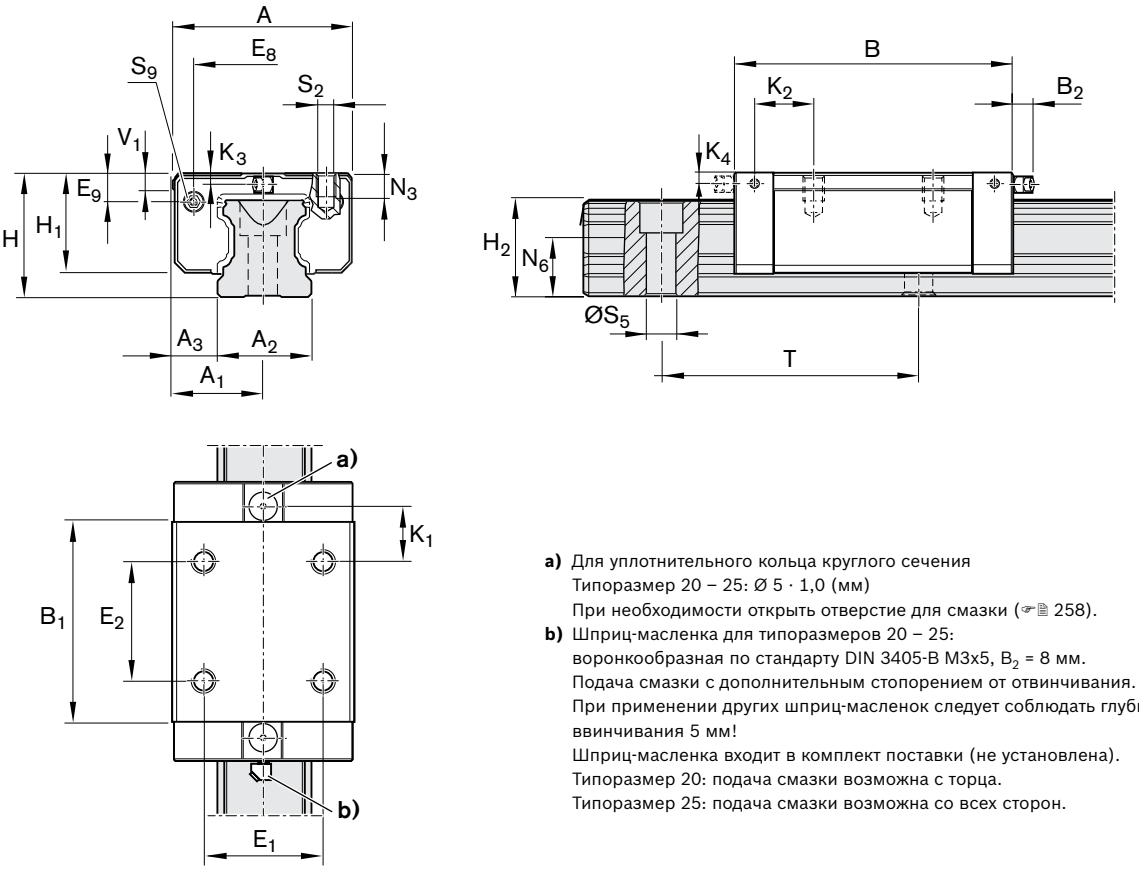

a) Для уплотнительного кольца круглого сечения
Типоразмер 20 – 25: Ø 5 · 1,0 (мм)
При необходимости открыть отверстие для смазки (☞🗎 258).

b) Шприц-масленка для типоразмеров 20 – 25:
воронкообразная по стандарту DIN 3405-B M3x5, B_2 = 8 мм.
Подача смазки с дополнительным стопорением от отвинчивания.
При применении других шприц-масленок следует соблюдать глубину ввинчивания 5 мм!
Шприц-масленка входит в комплект поставки (не установлена).
Типоразмер 20: подача смазки возможна с торца.
Типоразмер 25: подача смазки возможна со всех сторон.

Типоразмер	**Размеры** (мм)																	
	A	**A_1**	**A_2**	**A_3**	**$B^{+0,5}$**	**B_1**	**E_1**	**E_2**	**E_8**	**E_9**	**H**	**H_1**	**H_2[1)]**	**H_2[2)]**	**K_1**	**K_2**	**K_3**	**K_4**
20	42	21	20	11,0	72,5	49,6	32	32	30,5	5,6	28	23,0	20,75	20,55	13,0	–	3,6	–
25	48	24	23	12,5	81,0	57,8	35	35	38,3	8,5	33	26,5	24,45	24,25	16,6	17,0	4,1	4,1

Типоразмер	**Размеры** (мм)							**Вес** (кг)	**Допустимые динамическая и статическая нагрузки[3)]** (Н)		**Допустимые крутящие моменты[3)]** (Нм)			
	N_3	**$N_6^{\pm 0,5}$**	**S_2**	**S_5**	**S_9**	**T**	**V_1**	**m**	**C**	**C_0**	**M_t**	**M_{t0}**	**M_L**	**M_{L0}**
20	6,3	13,2	M5	6,0	M3x5	60	6,0	0,30	14 500	24 400	190	310	100	165
25	7,0	15,2	M6	7,0	M3x5	60	7,5	0,45	28 600	35 900	410	510	290	360

1) Размер H_2 – с защитной лентой

2) Размер H_2 – без защитной ленты

3) Допустимые нагрузки и допустимые моменты для шариковых кареток без шариковой цепи.
Определение допустимой динамической нагрузки и допустимых моментов по стандарту DIN ISO 14728-1 базируется на ресурсе хода 100000 м. Однако часто в основу закладывается ресурс хода, равный только 50000 м. В этом случае для сравнения действует правило: значения **C**, $\mathbf{M_t}$ и $\mathbf{M_L}$ из таблицы следует умножить на коэффициент 1,26.