info@ballroll.ru
+7 (812) 660-19-23

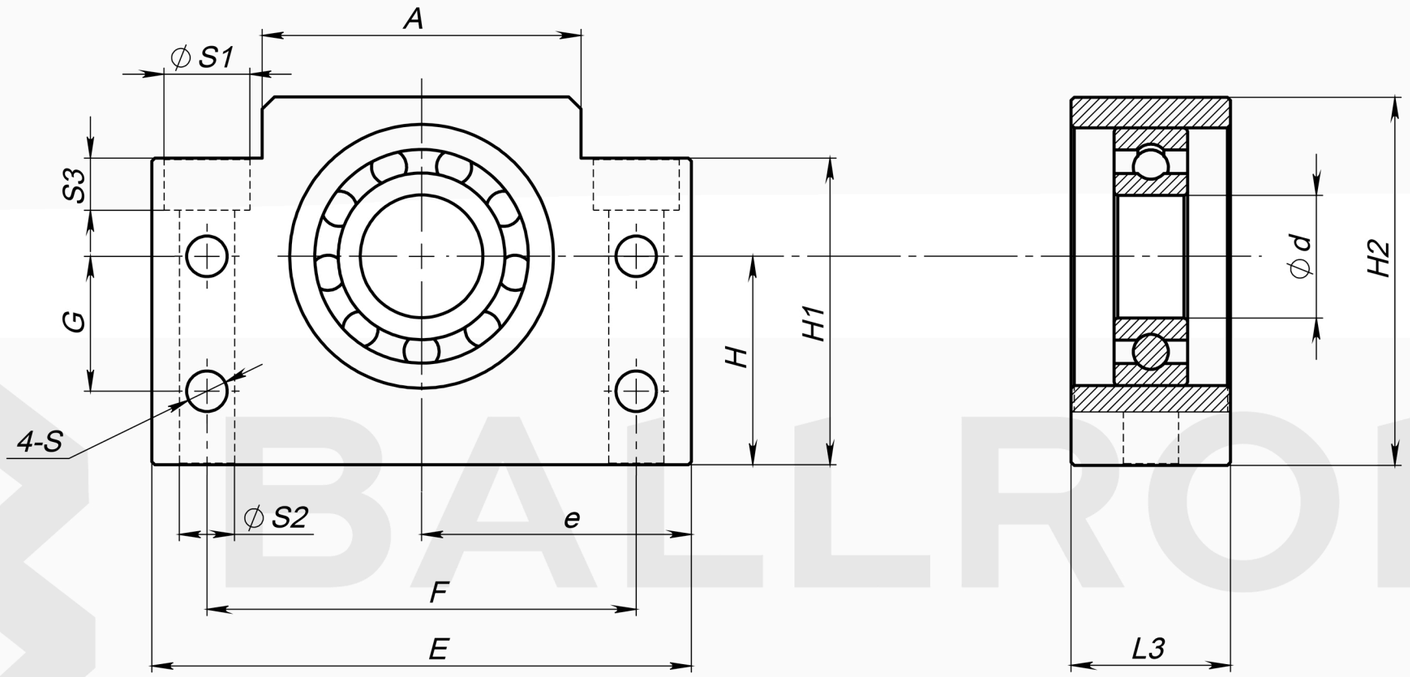

Тип	D_0, мм	L_3, мм	$H^{\pm 0,02}$,мм	H_1, мм	H_2, мм	A, мм	E, мм	$e^{\pm 0,02}$,мм	F, мм	G, мм	s, мм	S_1, мм	S_2, мм	S_3, мм
BF10	8	20	22	32,5	39	34	60	30	46	15	5,5	10,8	6,6	5
BF12	10	20	25	32,5	43	35	60	30	46	18	5,5	10,8	6,6	6,5
BF15	15	20	28	38	48	40	70	35	54	18	5,5	11	6,6	6,5
BF17	17	23	39	55	64	50	86	43	68	28	6,6	14	9	8,5
BF20	20	26	34	50	60	52	88	44	70	22	6,6	14	9	8,5
BF25	25	30	48	70	80	64	106	53	85	33	9	17,5	11	11
BF30	30	32	51	78	89	76	128	64	102	33	11	20	14	13