info@ballroll.ru
+7 (812) 660-19-23

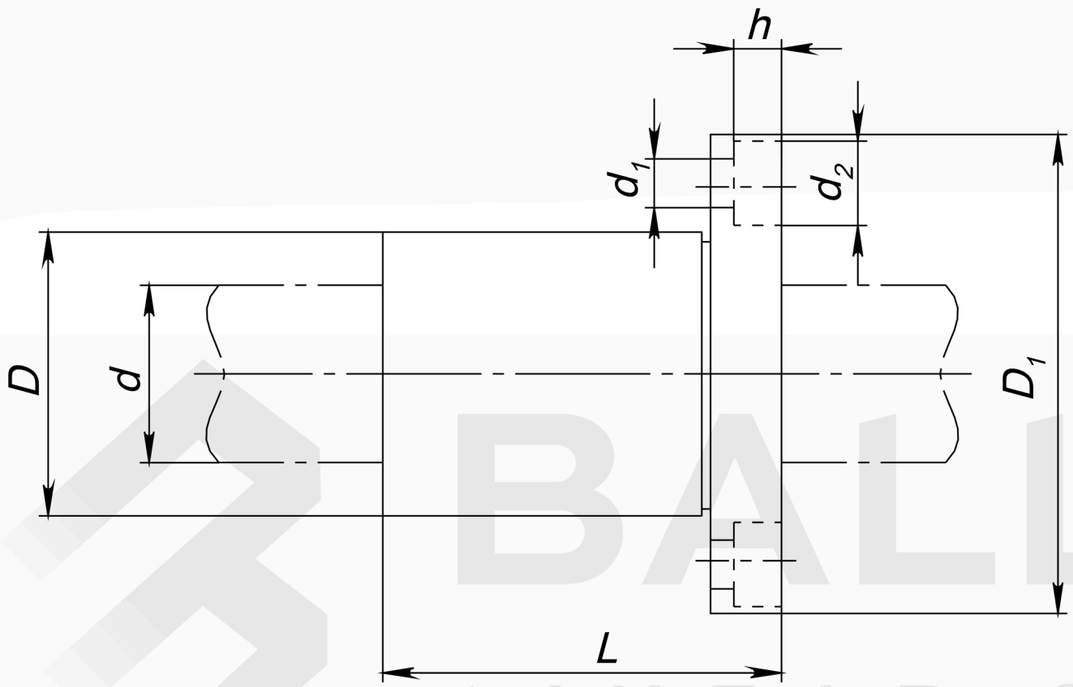

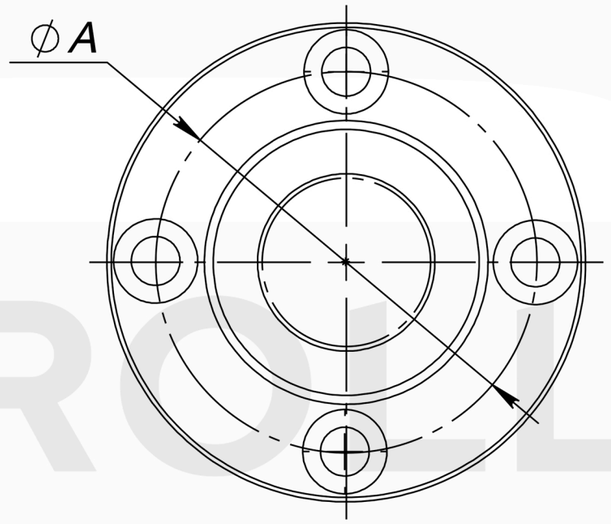

BALLROLL
LINEAR SYSTEMS

Тип	Количество рядов шариков	Вес, кг	d, мм	Допуск d (μm)	D, мм	Допуск D (μm)	L, мм	Допуск L, мм	D_1, мм	Допуск D_1, мм	H, мм	A, мм	d1xd2xh	Допуск перпендикулярности фланца (μm)	Max эксцентриситет (μm)	Допуск радиального зазора (μm)	Грузоподъемность (N)	
																	C	C_0
LMEF8UU	4	0,044	8	+8 ÷ 0	16	0 ÷ -8	25	0 ÷ -0,2	32	0 ÷ -0,2	5	24	3,4 x 6,5 x 3,3	12	12	-5	270	410
LMEF12UU	4	0,086	12	+8 ÷ 0	22	0 ÷ -9	32	0 ÷ -0,2	42	0 ÷ -0,2	6	32	4,5 x 8 x 4,4	12	12	-5	520	790
LMEF16UU	5	0,120	16	+9 ÷ -1	26	0 ÷ -9	36	0 ÷ -0,2	46	0 ÷ -0,2	6	36	4,5 x 8 x 4,4	12	12	-7	590	910
LMEF20UU	5	0,184	20	+9 ÷ -1	32	0 ÷ -11	45	0 ÷ -0,2	54	0 ÷ -0,2	8	43	5,5 x 9,5 x 5,4	15	15	-9	880	1400
LMEF25UU	6	0,335	25	+11 ÷ -1	40	0 ÷ -11	58	0 ÷ -0,3	62	0 ÷ -0,2	8	51	5,5 x 9,5 x 5,4	15	15	-9	1000	1600
LMEF30UU	6	0,545	30	+11 ÷ -1	47	0 ÷ -11	68	0 ÷ -0,3	76	0 ÷ -0,2	10	62	6,6 x 11 x 6,5	15	15	-9	1600	2800
LMEF40UU	6	1,180	40	+13 ÷ -2	62	0 ÷ -13	80	0 ÷ -0,3	98	0 ÷ -0,3	13	80	9 x 14 x 8,6	20	20	-13	2200	4100
LMEF50UU	6	1,730	50	+13 ÷ -2	75	0 ÷ -13	100	0 ÷ -0,3	112	0 ÷ -0,3	13	94	9 x 14 x 8,6	20	20	-13	3900	8100
LMEF60UU	6	3,180	60	+13 ÷ -2	90	0 ÷ -15	125	0 ÷ -0,4	134	0 ÷ -0,3	18	112	11 x 17,5 x 10,8	25	25	-13	4800	10200