info@ballroll.ru
+7 (812) 660-19-23

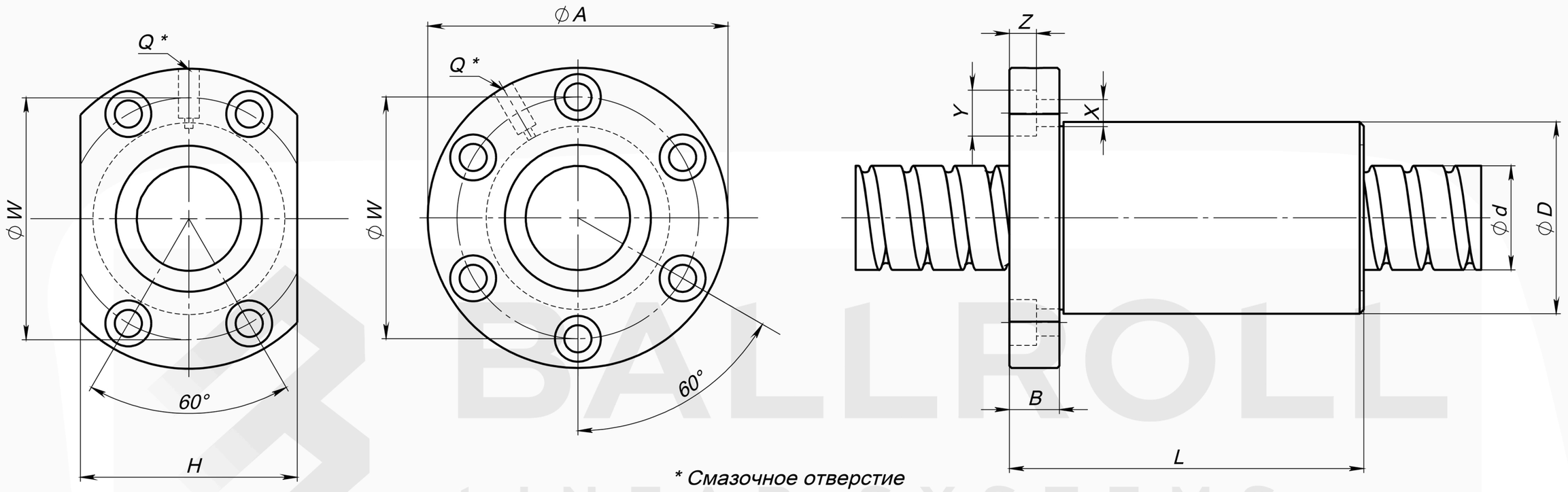

* Смазочное отверстие

Модель	Диаметр винта d, мм	Шаг l, мм	Da	Размеры, мм											Нагрузка			Вес, кг
				D	A	B	L	W	H	x	Y	Z	Q	n	Ca (kgf)	Coa (kgf)	Kgf/um	
SFI1605 cut type	16	5	3,175	30	49	10	50	39	34	5	8	4,5	M6	1x4	1380	3052	33	0,22
SFI1610 round type	16	10	3,175	34	58	10	57	45	34	6	9,5	5,5	M6	1x3	1103	2401	27	0,382
SFI2505 round type	25	5	3,175	40	63	11	51	51	46	6	9,5	5,5	M8	1x4	1724	4904	45	0,396
SFI2510 cut type	25	10	4,762	46	72	12	85	58	52	7	11	6,5	M6	1x4	2954	7295	51	0,802
SFI3205 round type	32	5	3,175	46	72	12	52	58	52	7	11	6,5	M8	1x4	1922	6343	52	0,472
SFI3210 round type	32	10	6,35	54	88	15	90	70	62	9	14	8,5	M8	1x4	4805	12208	62	1,14
SFI4010 round type	40	10	6,35	62	104	18	93	82	70	11	17,5	11	M8	1x4	5399	15500	72	1,548