info@ballroll.ru
+7 (812) 660-19-23

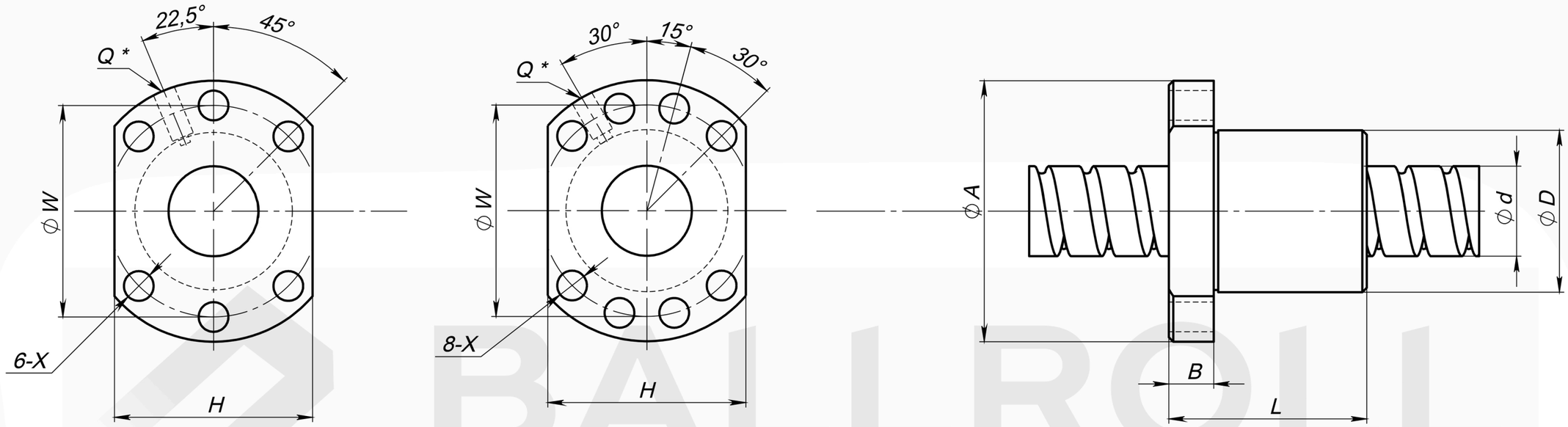

d≤32 *d≥40* ** Смазочное отверстие*

Модель	d	l	Da	Размеры, мм									Нагрузка			Вес, кг
				D	A	B	L	W	H	X	Q	n	Ca (kgf)	Coa (kgf)	Kgf/um	
SFU1605	16	5	3,175	28	48	10	42	38	40	5,5	M6	1x3/4	1380	3052	32	0,19
SFU1610		10	3,175	28	48	10	44	38	40	5,5	M6	1x2/3	1103	2401	26	0,22
SFU2010	20	10	3,175	36	58	10	44	47	44	6,6	M6	1x4/3	1551	3875	38	0,32
SFU2505	25	5	3,175	40	62	10	51	51	48	6,6	M6	1x3/4	1724	4904	45	0,35
SFU2510		10	4,762	40	62	12	85	51	48	6,6	M6	1x3/4	2954	7295	50	0,484
SFU3205	32	5	3,175	50	80	12	52	65	62	9	M6	1x4	1922	6343	54	0,588
SFU3210		10	6,35	50	80	12	90	65	62	9	M6	1x3/4	4805	12208	61	0,832
SFU4005	40	5	3,175	63	93	14	45	78	70	9	M8	1x4	2110	7988	63	0,97
SFU4010		10	6,35	63	93	14	93	78	70	9	M8	1x3/4	5399	15500	73	1,246
SFU5010	50	10	6,35	75	110	16	93	93	85	11	M8	1x4	6004	19614	85	1,82
SFU6310	63	10	6,35	90	125	18	98	108	95	11	M8	1x4	6719	25358	99	2,576