info@ballroll.ru
+7 (812) 660-19-23

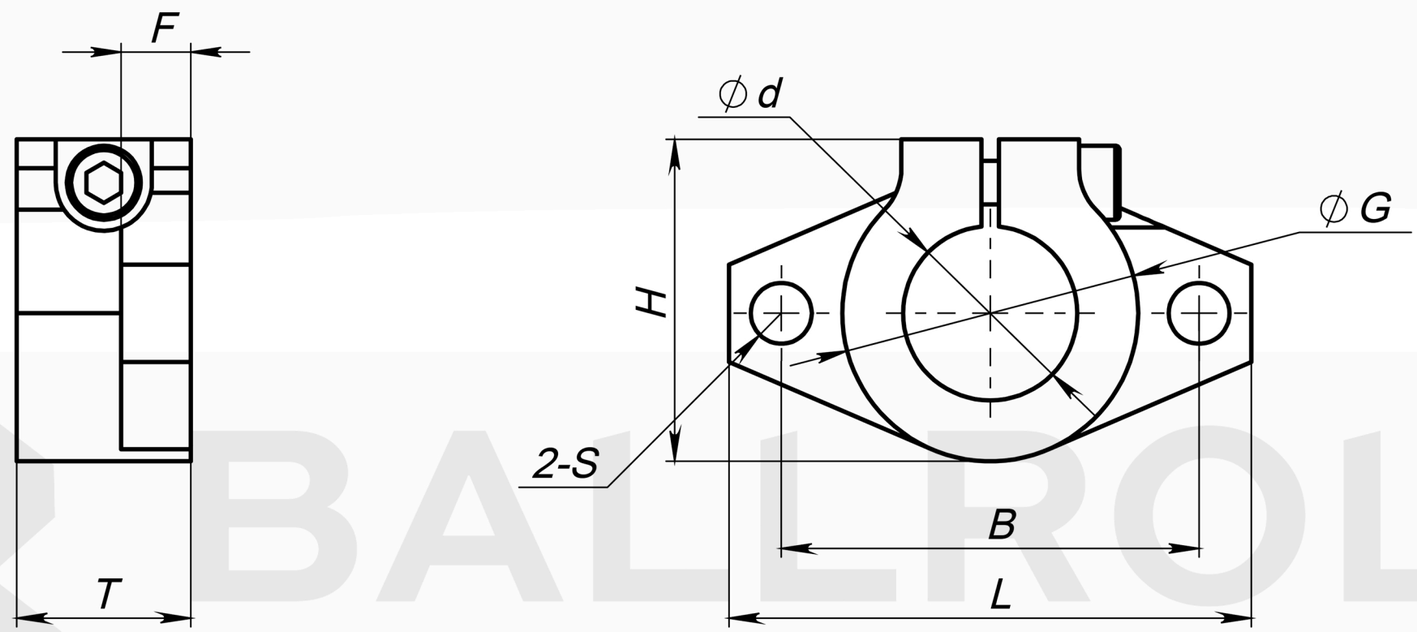

Артикул	Размеры, мм								Крепежный болт	Вес, кг
	Ø вала	B	H	G	T	2S	F	L		
SHF 8	8	32	24	-	10	5,5	-	43	M4	0,013
SHF 10	10	32	24	-	10	5,5	-	43	M4	0,013
SHF 12	12	36	28	25	13	5,5	8	47	M4	0,02
SHF 16	16	40	31	28	16	5,5	10	50	M4	0,034
SHF 20	20	48	37	34	20	7	12	60	M5	0,054
SHF 25	25	56	42	40	25	7	15	70	M5	0,083
SHF 30	30	64	50	46	30	9	18	80	M6	0,124
SHF 35	35	72	58	50	35	12	22	92	M8	0,194
SHF 40	40	80	67	56	40	12	26,7	102	M10	0,266
SHF 50	50	96	83	70	50	14	29	122	M12	0,491