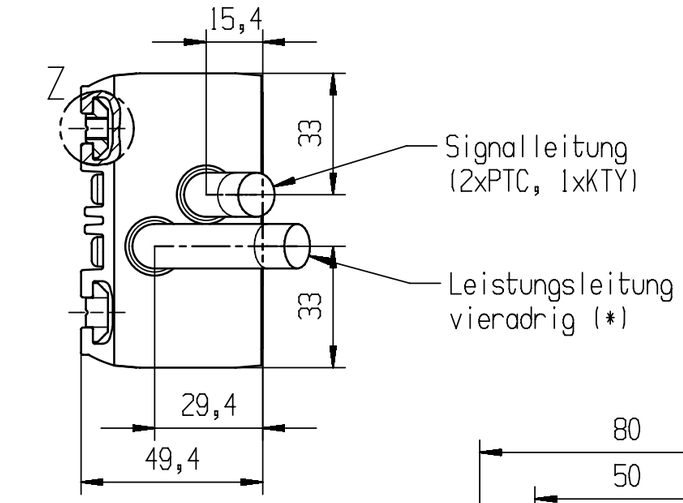

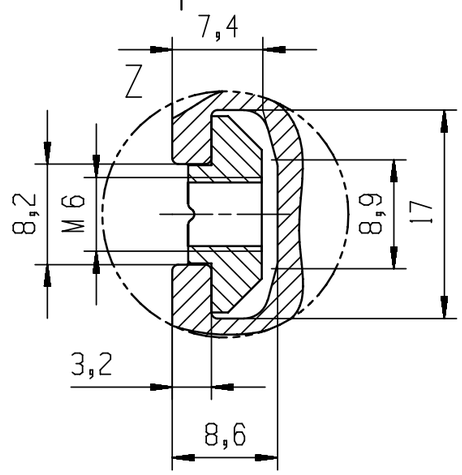

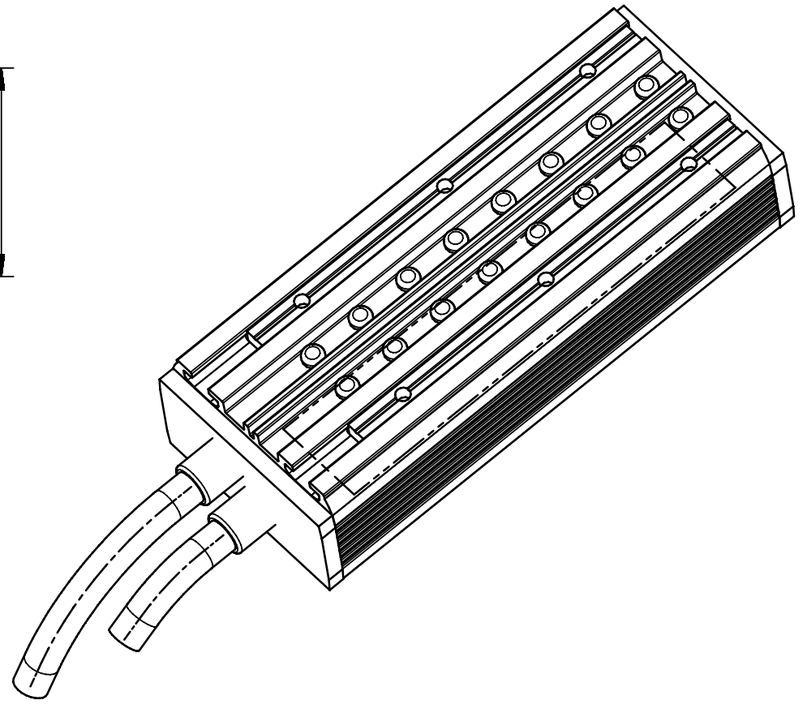

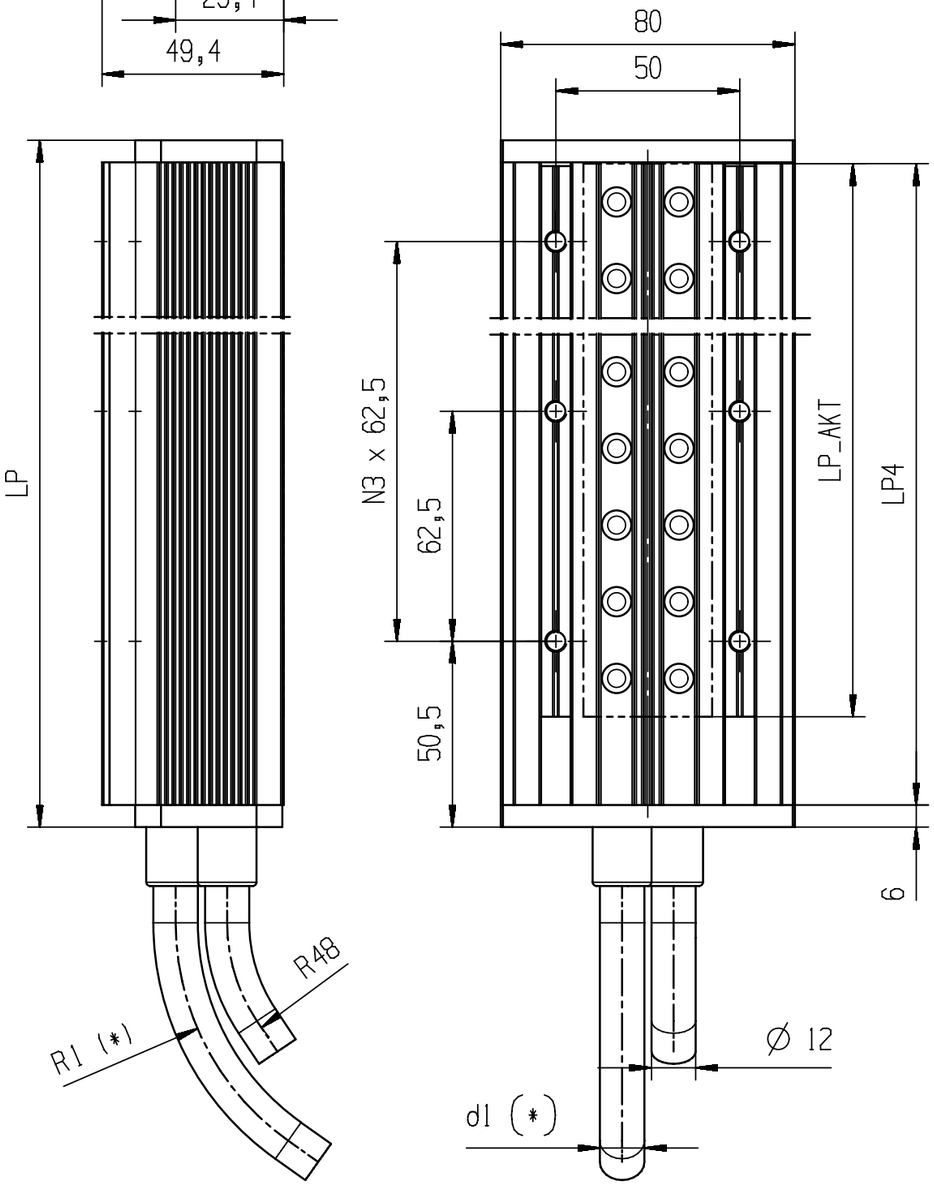

(*) abhaengig von der Wicklungsvariante

MLFB	N3	LP_AKT	LP4	LP	Gewicht
1FN6003-1LC...-0FA1	2	166,7	190,7	203	3,19 kg
1FN6003-1LE...-0FA1	4	291,7	315,7	328	4,99 kg
1FN6003-1LG...-0FA1	6	416,7	440,7	453	6,79 kg
1FN6003-1LJ...-0FA1	8	541,7	565,7	578	8,59 kg
1FN6003-1LL...-0FA1	10	666,7	690,7	703	10,4 kg
1FN6003-1LN...-0FA1	12	791,7	815,7	828	12,2 kg

Schutzvermerke nach DIN34

Toleranz / Tolerances: ISO 2768 -m- -K-

Oberflaeche / Surface

Masstab / Scale: -:-

Gewicht / Weight: 0.000 kg

Werkstoff / Material: -

Alternativ Werkstoff / Alternative Material

	Datum / Date	Name
Bearb. / Prep.	24-Feb-2009	THo
Gepr. I / Tested I		
Gepr. II / Tested II		
Abt. / Dept.	SLMS RD2	

Benennung / Description: PRIMAERTEIL

1FN6003-1Lxxx-0FA1

Zeichn-Nr. / Drawing No.: nn

Sach-Nr. / Material-No.: 600001462

Blatt/Sht.: 1 von/of: 1

Rev.	AEMI-Nr. / Chg.-ID.	Datum/Date	Name
03		03-Apr-2009	THo

SIEMENS
Linear Motor Systems

Ursprung / Source

NOKU