

# AmazonLED²

## BBC200 LED-HB/WW PSU 220-240V II

LED High Brightness - Power supply unit

При необходимости использования грунтовых и встраиваемых в стены миниатюрных светильников (указателей) у клиентов появляется потребность в элегантных и неброских приборах, которые, вместе с тем, будут долговечны. AmazonLED² полностью соответствует этим требованиям. Пользователи по достоинству оценят его мягкий свет и современный сдержанный дизайн. Благодаря кольцу из высококачественной нержавеющей стали светильник сохранит свой внешний вид неизменным в течение долгого времени даже в суровых условиях эксплуатации.Доступны модели AmazonLED² с теплым белым и голубым светом, кроме того, светильники легко монтируются на место установленных ранее светильников Amazon LED.

## Данные о продукции

### • Общая информация

| | |
|---|---|
| Код лампового семейства | LED-HB [ LED High Brightness] |
| Угол расхождения луча от источника света | 114 ° |
| Цвет источника света | Warm white |
| Сменный источник света | No |
| Драйвер / блок питания / трансформатор | PSU [ Power supply unit] |
| Драйвер в комплекте | Yes |
| Тип оптического плафона / линзы | PCO [ Polycarbonate bowl/cover opal] |
| Класс защиты по МЭК | Safety class II (II) |
| Испытание на воспламеняемость от раскаленной проволоки | 850/5 [ Temperature 850 °C, duration 5 s] |
| Знак пожароопасности | F [ For mounting on normally flammable surfaces] |
| Маркировка CE | CE mark |
| Метка ENEC | - |
| Срок службы до эффективности светоотдачи в 70% | 35000 h |
| Product Family Code | BBC200 |

### • Эксплуатационные и электрические характеристики

| | |
|---|---|
| Входное напряжение | 220/240 V |
| Входная частота | 50-60 Hz |

### • Системы управления и регулировка яркости света

| | |
|---|---|
| Возможность изменения яркости света | No |

### • Механические компоненты и корпус

| | |
|---|---|
| Материал корпуса | Steel |
| Оптический материал | Polycarbonate |
| Материал оптической крышки/линзы | Polycarbonate |

### • Соответствие требованиям и область применения

| | |
|---|---|
| Код защиты от проникновения | IP67 [ Dust penetration-protected, watertight] |

PHILIPS

# AmazonLED²

| | |
|---|---|
| Код степени защиты от механических воздействий | IK09 [ 10 J] |

## • Первоначальная производительность (соответствие МЭК)

| | |
|---|---|
| Начальная светоотдача | 7 lm |
| Начальная эффективность освещения светодиода | 5.2 lm/W |
| Нач. корр. цветовая температура | 3000 K |
| Нач. индекс цветопередачи | >80 |
| Начальная входная мощность | 1.4 W |

## • Условия эксплуатации

| | |
|---|---|
| Диапазон температуры окружающей среды | -20 to +35 °C |

## • Данные об изделии

| | |
|---|---|
| Полный код продукта | 871794389740799 |
| Название продукта для заказа | BBC200 LED-HB/WW PSU 220-240V II |
| EAN/UPC — продукт | 8717943897407 |
| Код заказа | 89740799 |
| Нумератор — количество на упаковку | 1 |
| Нумератор— упаковок на внешний короб | 20 |
| Материал № (12NC) | 910503694618 |
| Вес нетто (шт.) | 0.260 kg |

## Чертеж размеров

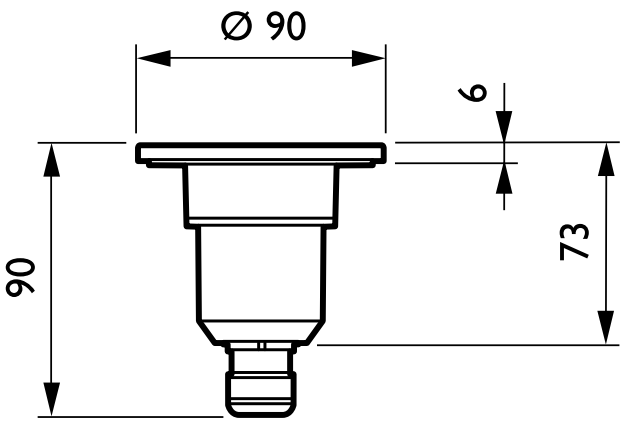

## Фотометрические данные



BBC200 1xLED-HB/WW

L.O.R.= 1.00

1 x 7 lm

### Cartesian intensity diagram

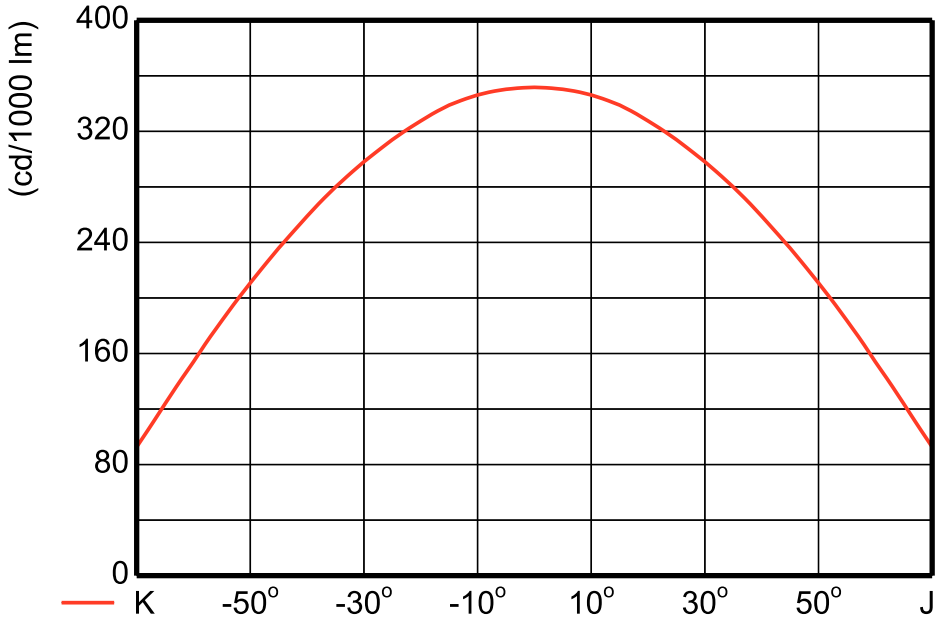


K-J Vertical

L-M Horizontal

$^1/_2I_{max}$ = -57°, 57°

$I_{max}$ = 352 cd/1000 lm, 0°

LVE2113000

2012-09-04

OFCC1_BBC200 1xLED-HBWW.EPS

© 2016 Philips Lighting Holding B.V.
Все права защищены

Спецификации могут меняться без предупреждения. Торговые марки являются собственностью Koninklijke Philips N.V. (Royal Philips) или их соответствующих владельцев

**www.philips.com/lighting**

2016, Май 24
Данные для изменения